Esteo V27 (1, с 2026 г.; 1.5hyb-456 л.с.-34kWh-4WD)

арт. 5501 CARBON

Engine safeguard
Made in fiberglass

Installation instruction

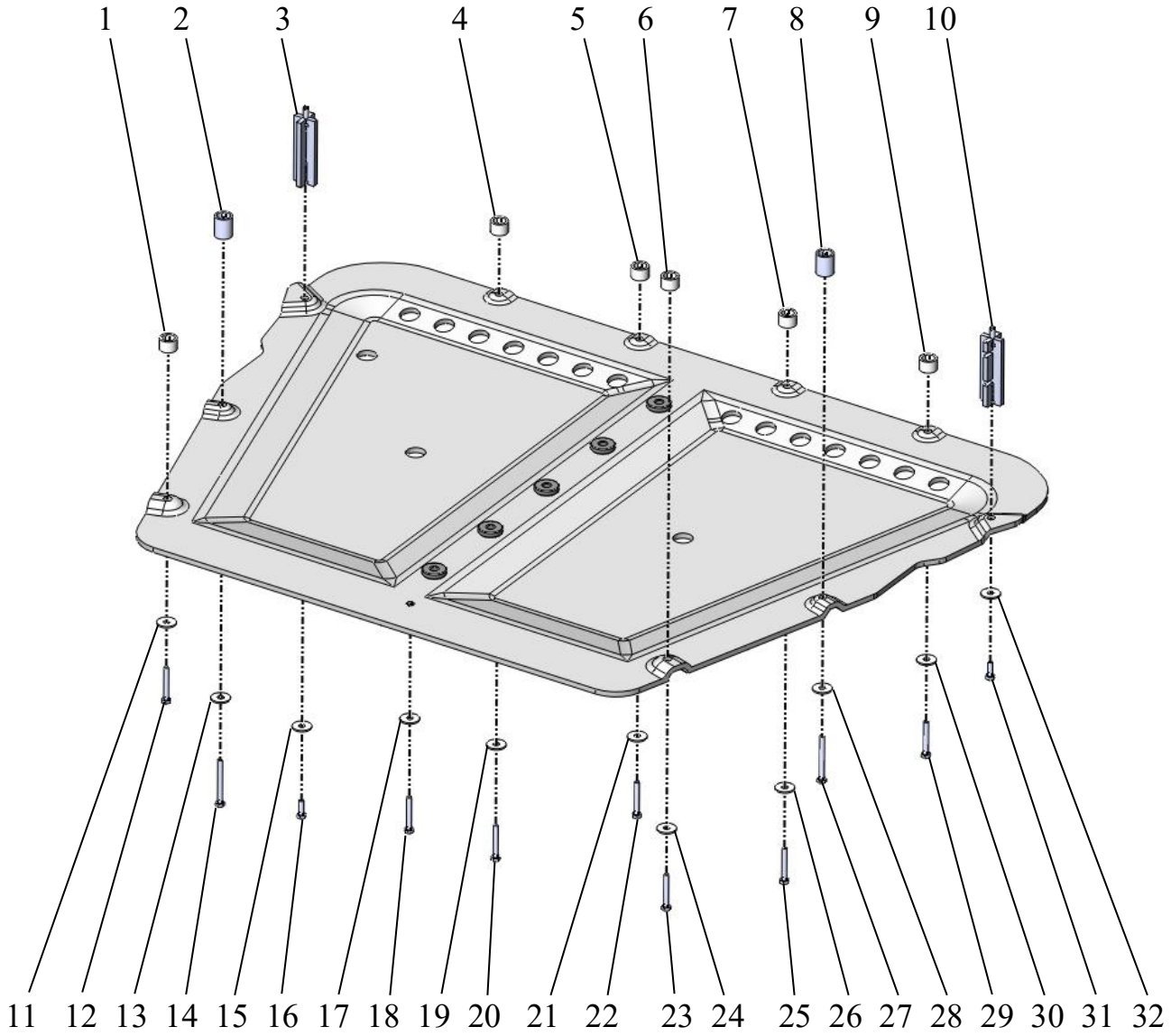

Крепление задней части защиты:	Крепление передней части защиты:
18 - болт М6х45 - с него начинаем установку 17,11,13,24,28 - шайбы 8х24 1,6 - проставки 15х22 12,23 - болты М6х45 2,8 - проставки 27х22 (высокие в средней части) 14,27 - болты М6х60	3,10 - кронштейны 90хМ6 15,32 - шайбы 8х24 16,31 - болты М6х25 4,5,7,9 - проставки 15х22 19,21,26,30 - шайбы 8х24 20,22,25,29 - болты М6х45

Момент затяжки резьбовых соединений М6 не более 1,5 кг• м

При установке крепежа и монтаже защиты настоятельно рекомендуется использовать графитовую или аналогичную смазку.

Производитель вправе вносить изменения в конструкцию защиты.

Esteo V27 (1, с 2026 г.; 1.5hyb-456 л.с.-34kWh-4WD)

арт. 5501 CARBON

Установить кронштейны 90xM6 в указанных местах и вернуть боковой пыльник на место, притянуть саморезами.

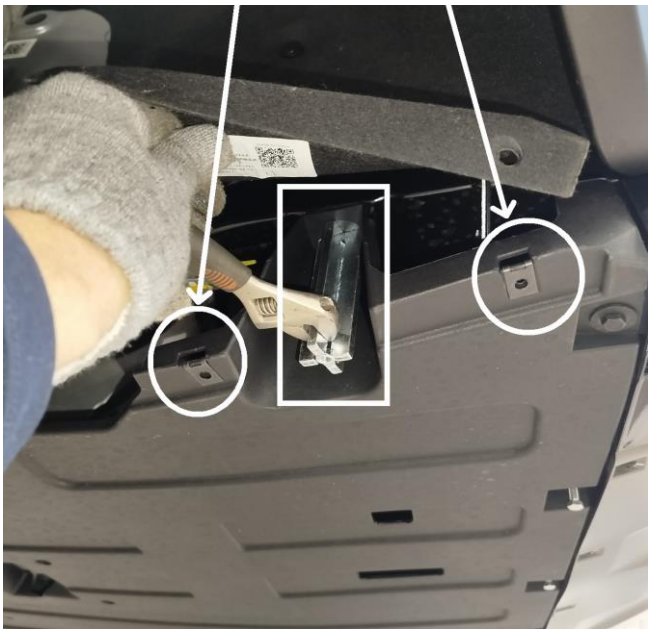

Основной пыльник остается на автомобиле, защита устанавливается поверх него и крепится к штатным резьбовым отверстиям M6.

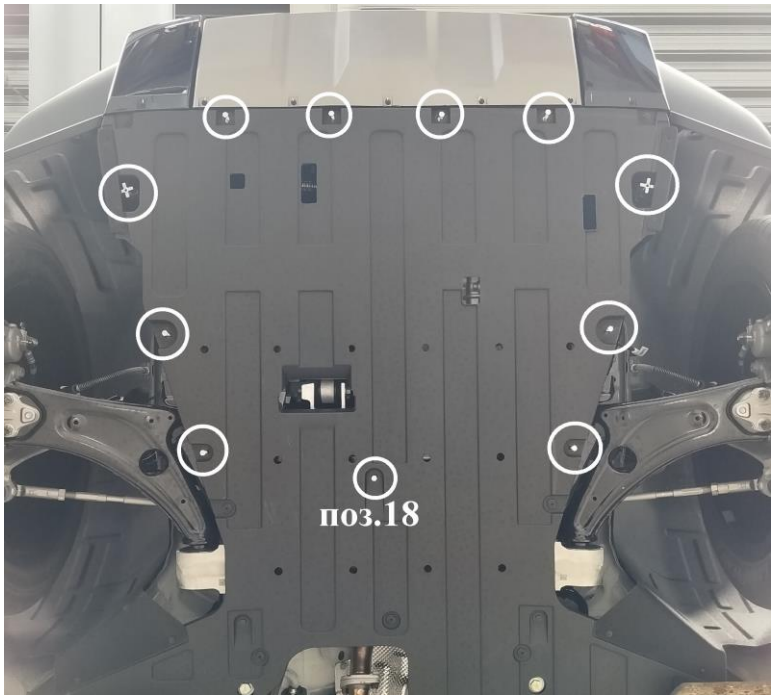

Удобнее начать подвешивать защиту с болта поз.18, далее остальные болты с проставками. Обтягивать болты только после того, как все они будут наживлены.

Защита на автомобиле.



Вид снизу.

